FALCO-40

FR

Pied à roulettes pour écran TV

Notice de montage

Merci d'avoir choisi notre produit. Ce pied a été conçu pour supporter un téléviseur **30”-65”** pouces jusqu'à **60 kg**. La hauteur du support peut être ajustée. Les roulettes permettent un déplacement facile.

MESURE DE SÉCURITÉ :

Lisez entièrement le guide d’utilisateur avant de commencer l’installation et le montage. SI vous avez des questions concernant les instructions ou les avertissements, veuillez contacter votre distributeur local pour une assistance.

ATTENTION: L’utilisation de produits plus lourds que les poids nominaux indiqués peut entraîner une instabilité causant des blessures potentielles.

- Les supports doivent être joints comme spécifié dans les instructions de montage. Une mauvaise installation peut entraîner des dommages ou de graves blessures aux personnes.
- Un équipement de sécurité et les outils appropriés doivent être utilisés. Ce produit devrait être installé uniquement par des professionnels.
- Ce produit est conçu pour être installé sur des murs avec poteaux en bois, des murs en béton massif ou murs en brique.
- Assurez-vous que la surface de soutien supporte en sécurité le poids combiné de l’équipement et de tous les matériaux et composantes associés.
- Utilisez les vis de montage fournies et NE SERREZ PAS TROP les vis de montage
- Ce produit contient de petites pièces qui peuvent causer un étouffement si elles sont avalées. Eloignez ces pièces des enfants.
- Ce produit est prévu uniquement pour une utilisation à l’intérieur. L’utilisation de ce produit à l’extérieur peut entraîner une défaillance du produit ou des blessures aux personnes.

IMPORTANT: Avant l’installation, assurez-vous que vous avez reçu toutes les pièces selon la liste de vérification des composants. Si une pièce est manquante ou endommagée, téléphonez à votre distributeur local pour qu’il la remplace.

MAINTENANCE: A intervalles réguliers (au moins tous les trois mois) vérifiez que le support est d’utilisation sûre et fiable

Outils requis pour le montage : tournevis cruciforme

Liste des pièces

No	Image	Descriptif	Qté
1	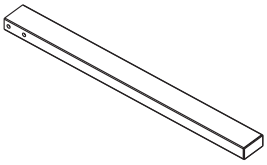	tube carré long	2
2	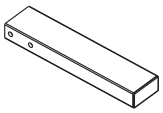	tube carré court	2
3	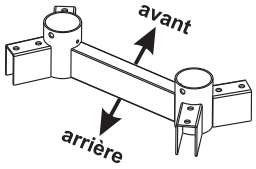	pièce de connexion des tubes	1
4	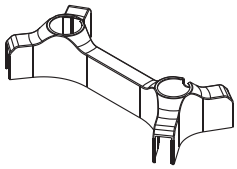	couvercle du connecteur	1
5	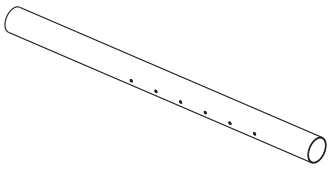	colonne avec orifices	2
6	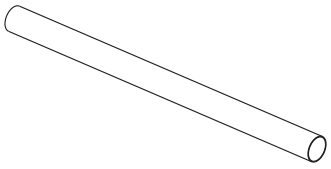	colonne sans orifices	2
7		pièce de connexion de colonnes	2

No	Image	Descriptif	Qté
8		couvercle pour colonnes	4
9		roulette avec rondelle	4
10		pièce de connection de la platine	2
11		vis Allen M6x60	8
12		platine M6	4
13		vis allen M6x10	14
14		vis M5x6	2
15		clés	1
16		tablette	1
17		support de tablette	2
18		vis M4x6	4

No	Image	Descriptif	Qté
21		rail du support TV	1
22		montants du support TV	1
23		vis M4x12 vis M4x30	4
24		vis M6x20 vis M6x35	4
25		vis M8x20 vis M8x35 vis M8x45	4
26		rondelle M4	4
27		rondelle M6	12
28		rondelle M8	4
29		douille M4 douille M6/M8 (20mm)	4
30		douille M6/M8 (5mm)	8

1

utiliser le kit d'outils (15)

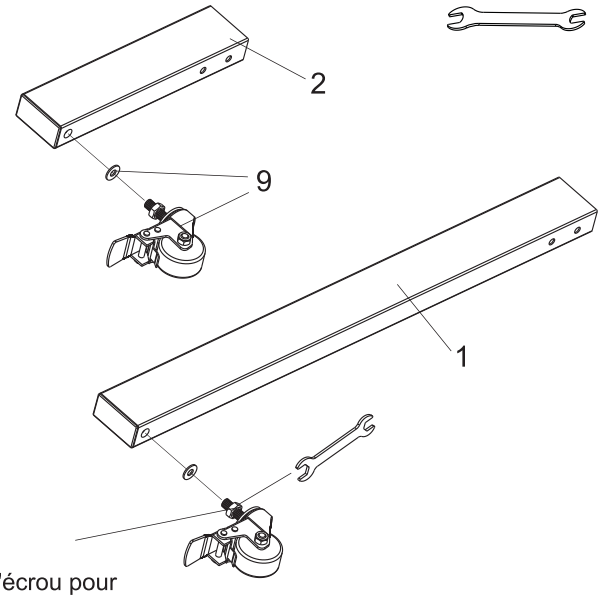

tourner l'écrou pour
ajuster la hauteur de la roulette

2

utiliser le kit d'outils (15)

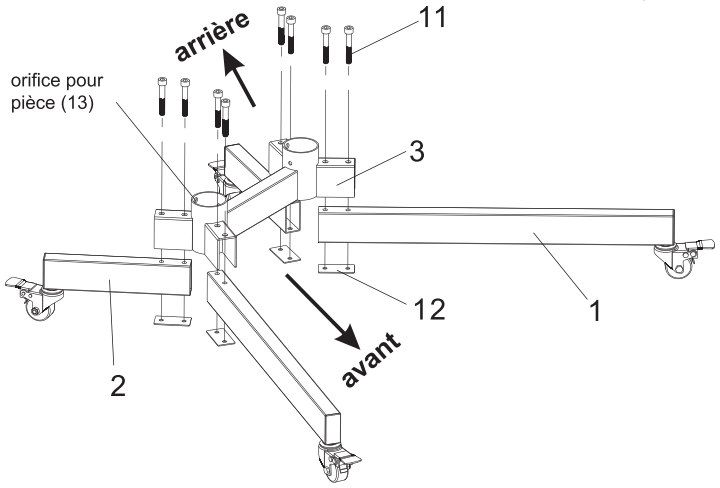

Important :
le tube carré court doit être placé à l'emplacement prévu.

3

utiliser le kit d'outils (15)

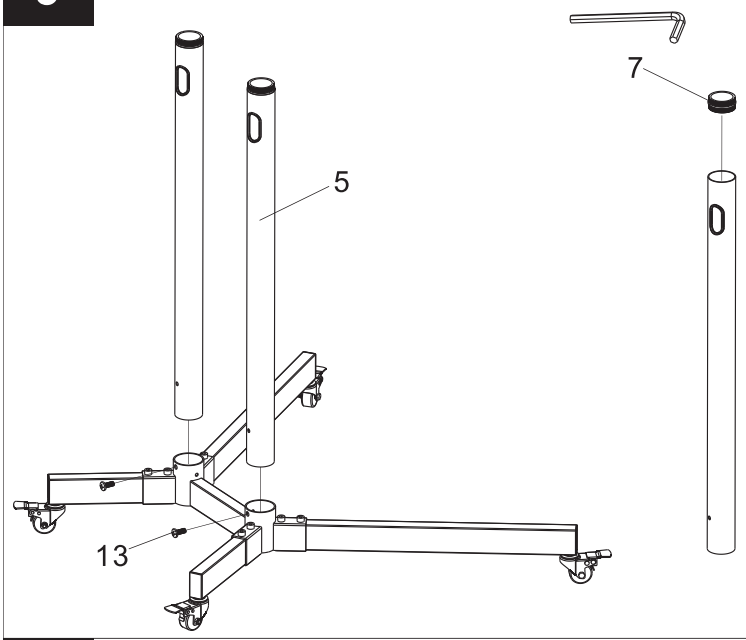

4

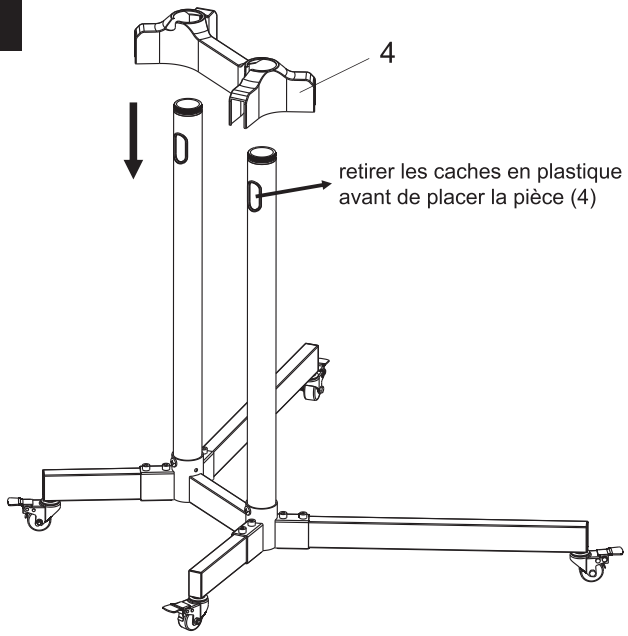

5

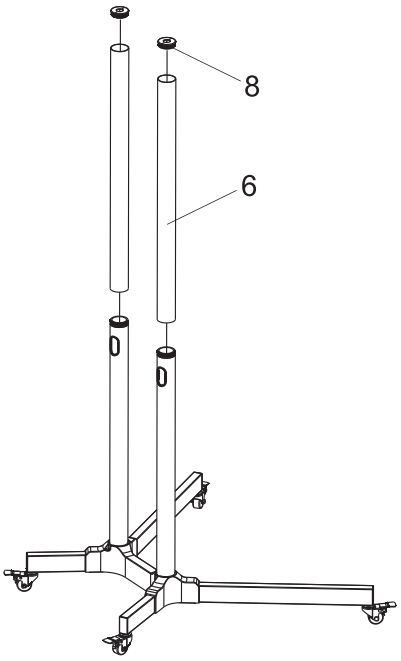

6

utiliser le kit d'outils (15)

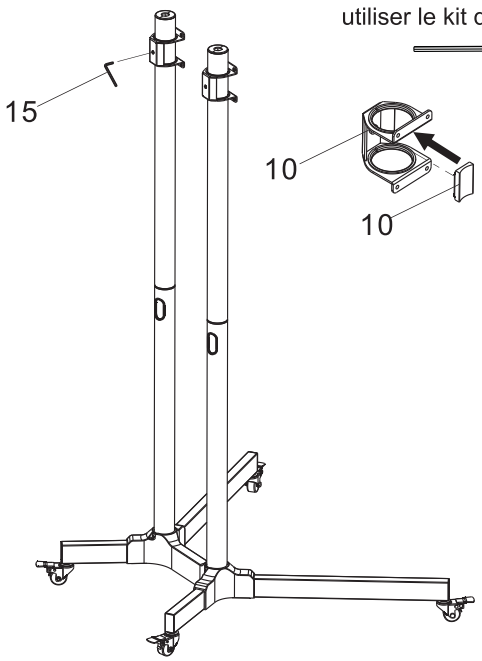

7

utiliser le kit d'outils (15)

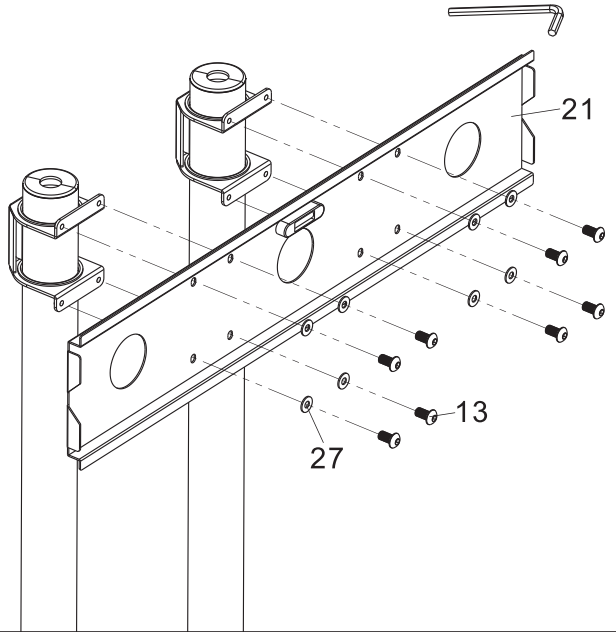

8

Réglage du niveau

utiliser le kit d'outils (15)

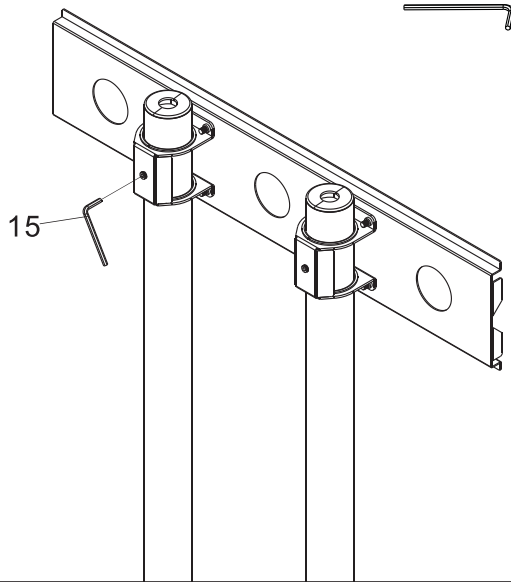

9

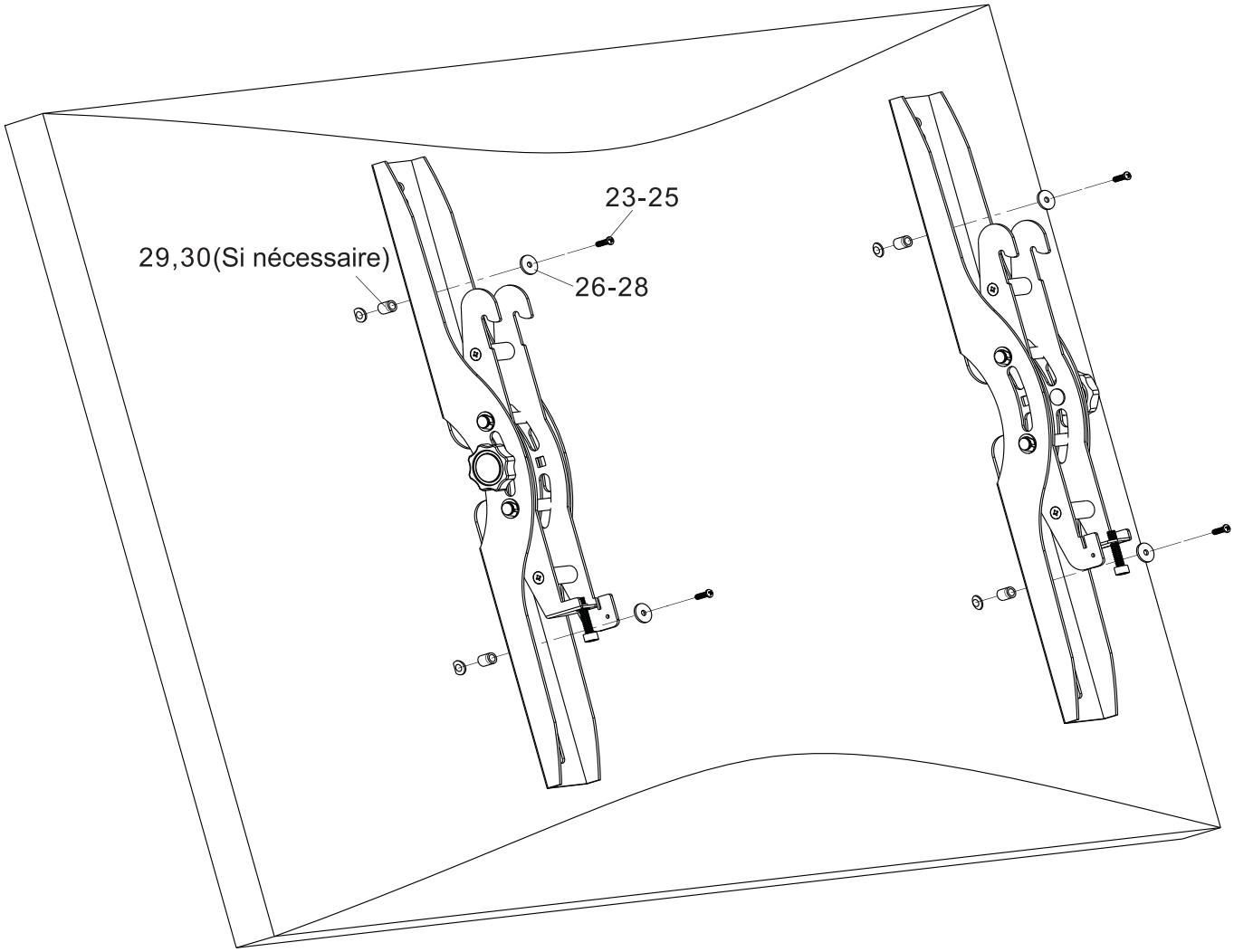

10

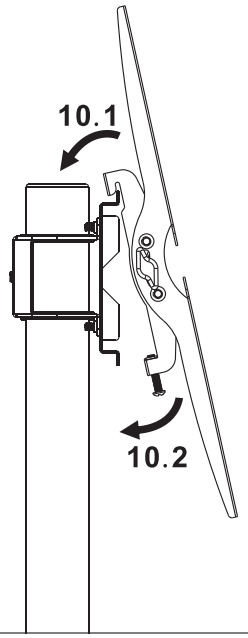

11

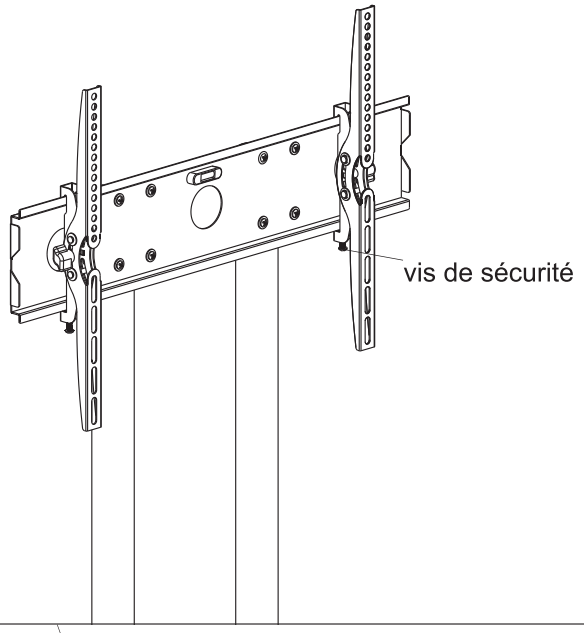

12

Réglage de la hauteur de l'écran

utiliser le kit d'outils (15)

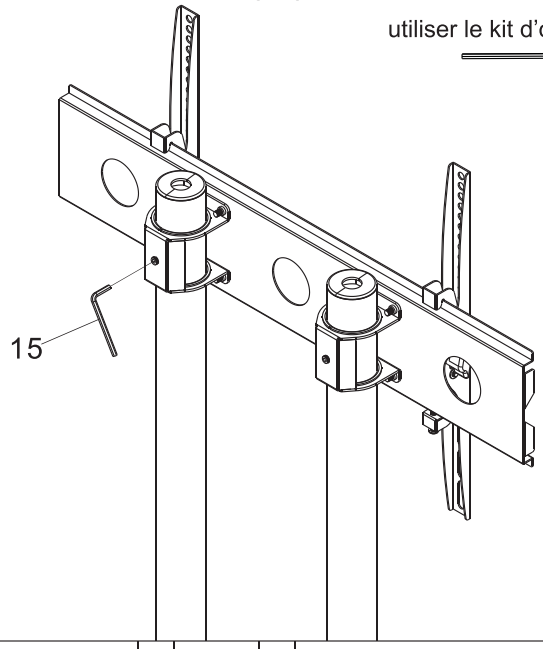

13

Gestion des câbles

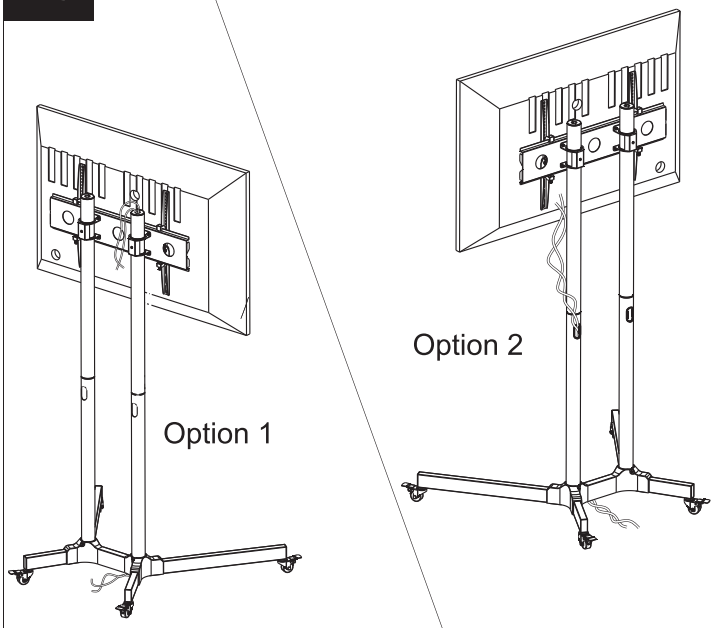

14

utiliser le kit d'outils (15)

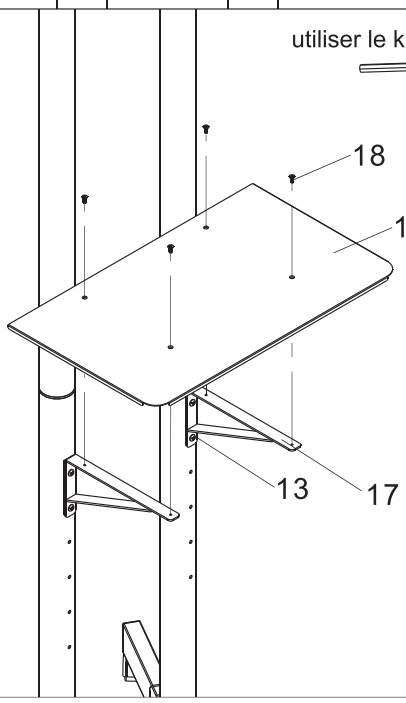

15

serrer la vis
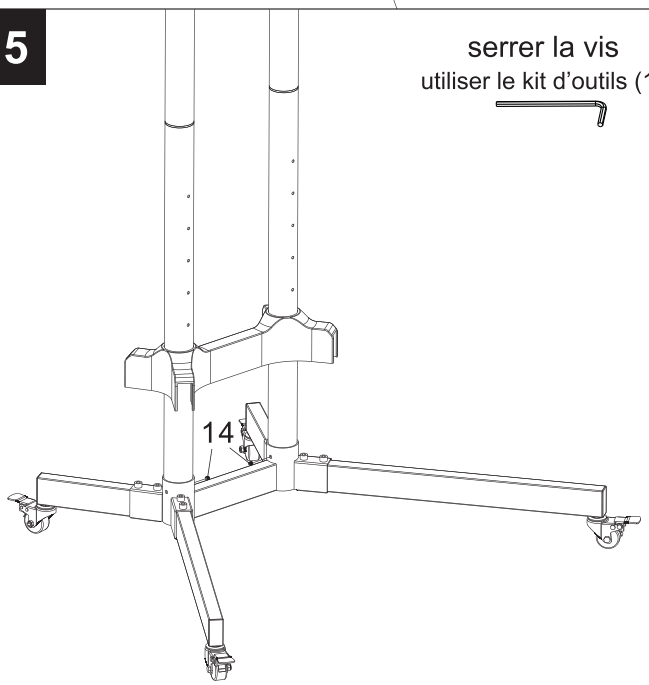
utiliser le kit d'outils (15)